KASON INDUSTRIES INC.
INSTRUCCIONES DEL LED 1808 FM/1808 NM

PASO 1: Instale la caja de empalme, pase los cables de alimentación y conecte los cables al suministro eléctrico.

PASO 2: Selle las aberturas de conducto con la silicona provista alrededor de los cables y tapones.

PASO 3: Alinee la abertura de la junta con el conector en la carcasa de la lente y luego inserte los tornillos por la carcasa y hacia la junta para fijarlos en el ensamblaje final, como se muestra en la Especificación B.

PASO 4: Encaje el conector de bajo voltaje del suministro eléctrico en el conector de la carcasa de la lente. NOTA: Este es un conector con seguro y solamente va en una dirección; si lo fuerza, puede dañarse.

PASO 5: Ensamble la carcasa con la caja de empalme.

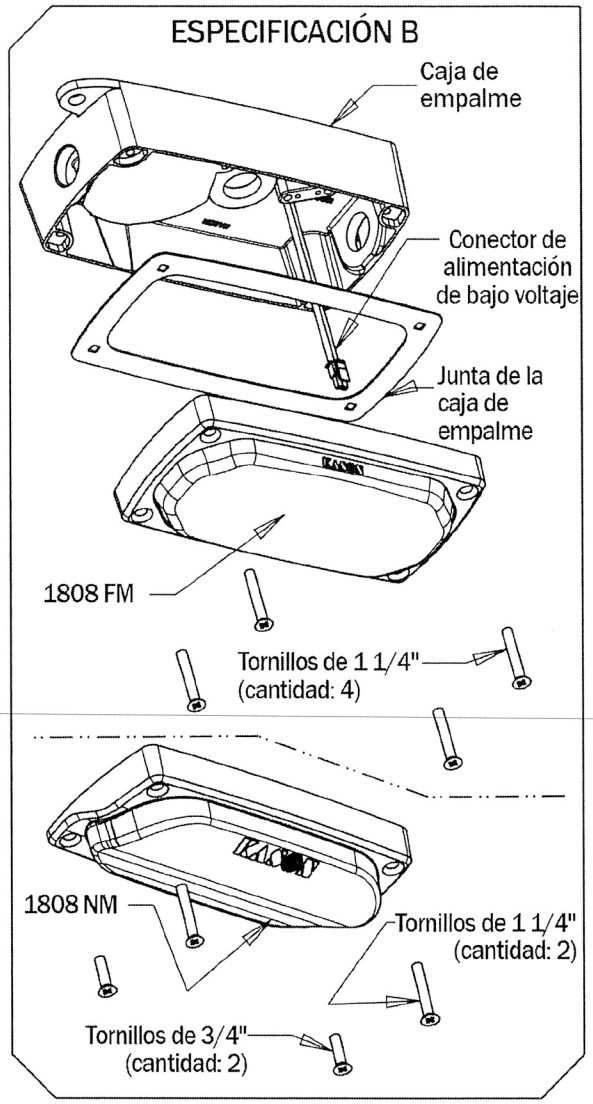

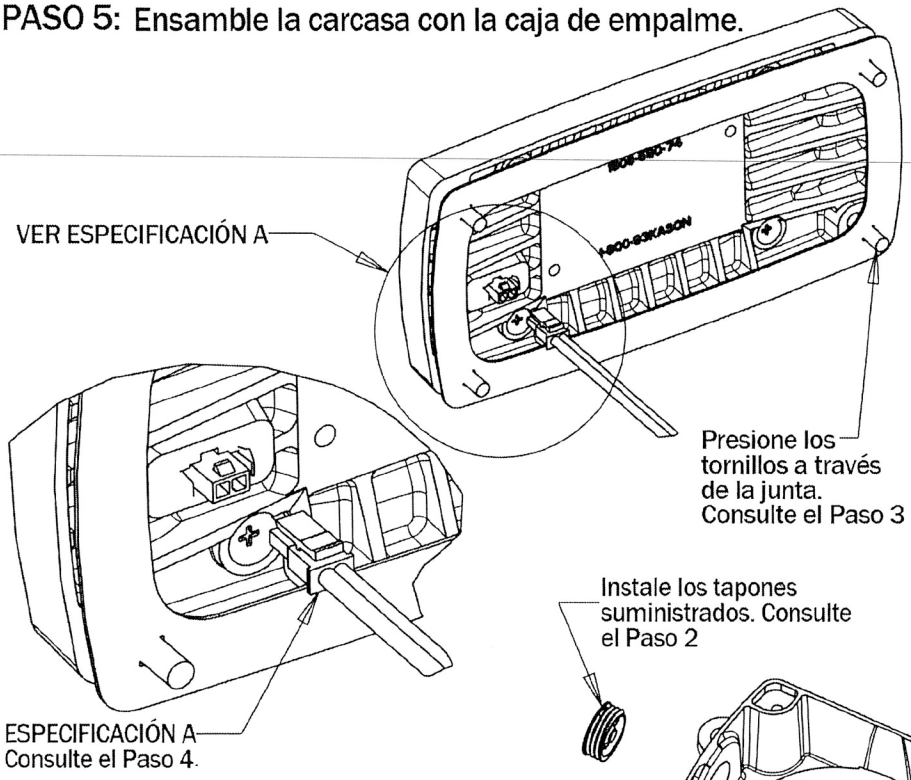

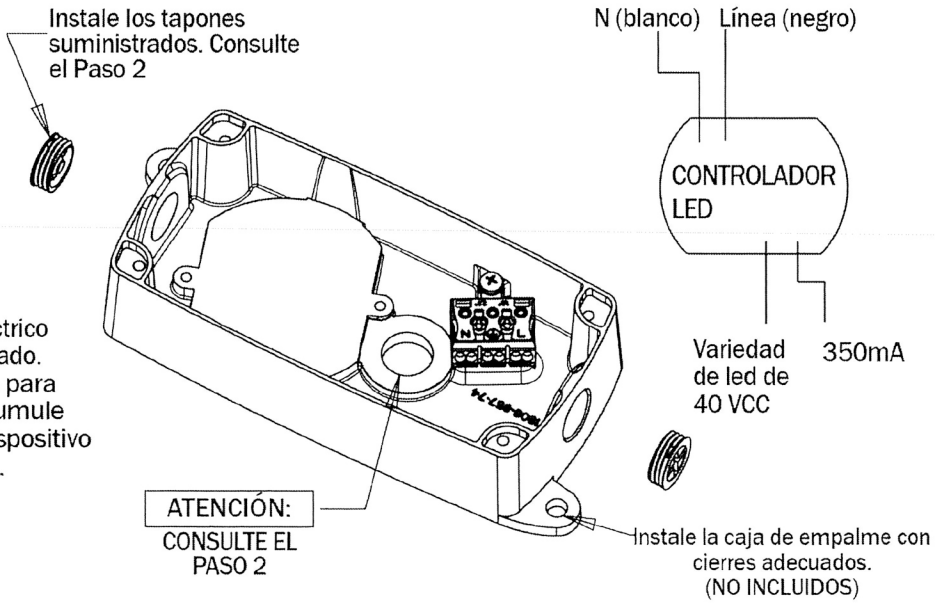

ADVERTENCIAS Y PRECAUCIONES:

A. Todo el cableado debe cumplir con el Código Eléctrico Nacional y ser instalado por un electricista calificado.

B. Es necesario sellar las aberturas de los cables para evitar que se forme condensación y que se acumule agua dentro del dispositivo. Si no se sella el dispositivo correctamente, la garantía quedará ANULADA.

ESPECIFICACIÓN:

VOLTIOS DE ENTRADA: 90-305 VCA
FRECUENCIA: 50/60 Hz
FACTOR DE POTENCIA: > 0.9

GreenGuard BY KASON INDUSTRIES

BDG 01-20-15 IS-1808FM - NM - S